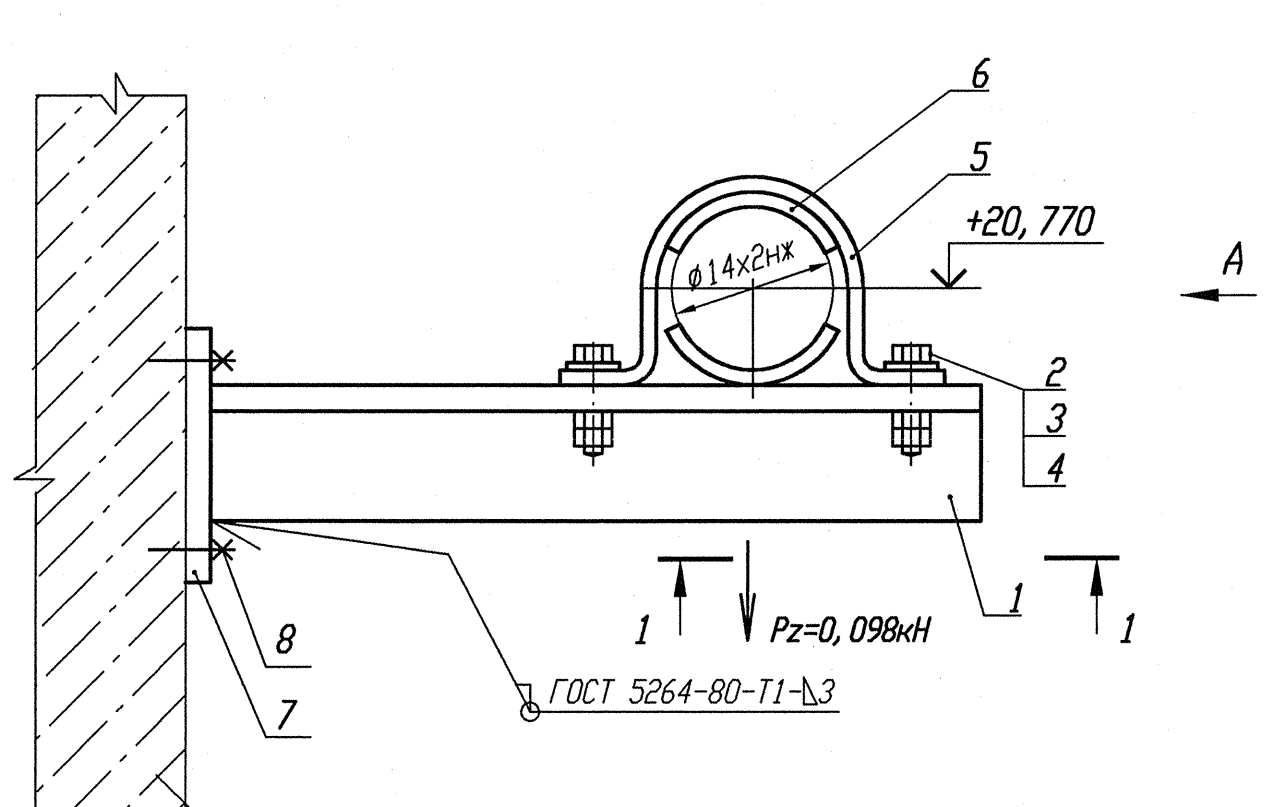

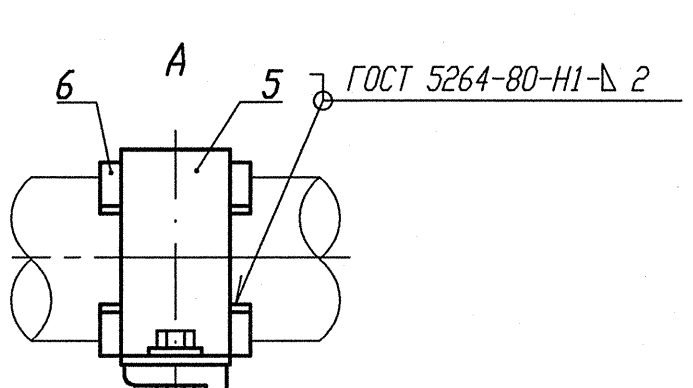

Деталь поз. 7

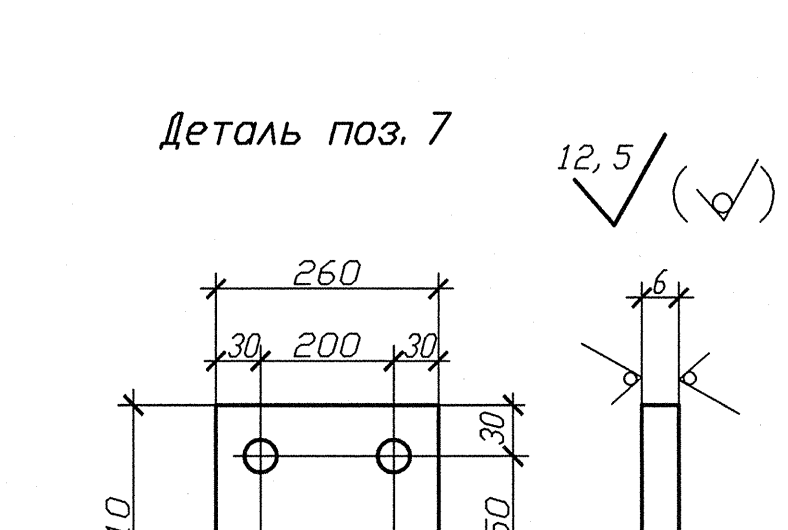

Деталь поз. 5 (Lр=130)

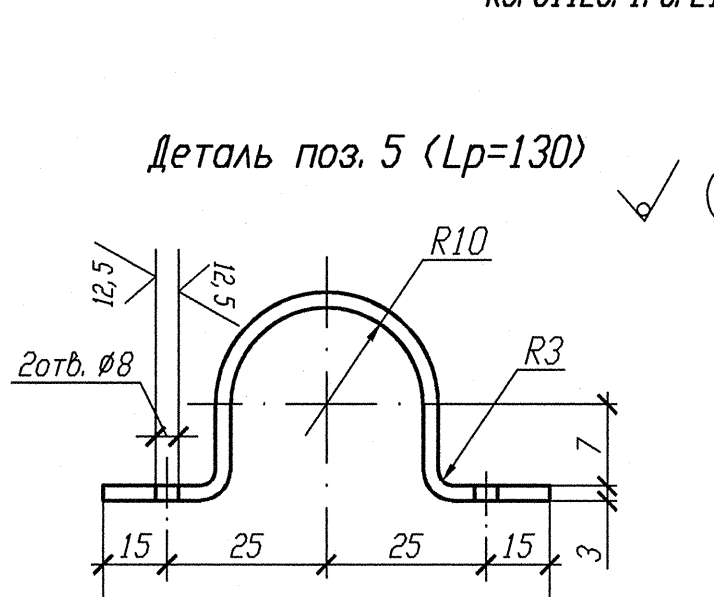

Деталь поз. 6

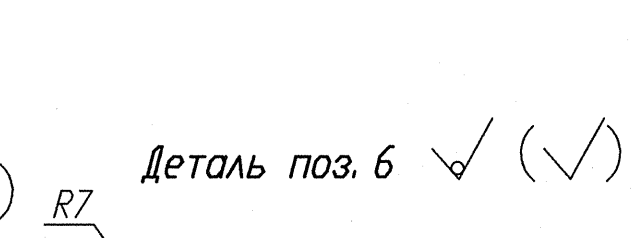

Разрез 1-1

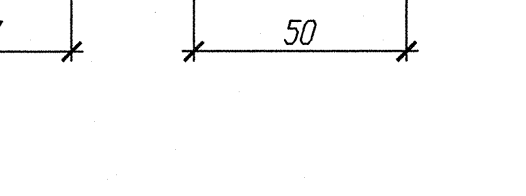

1 Привязку опоры смотри изометрический чертеж 3TV11Z45.
2 Сварку производить по ГОСТ 5264-80.
3 Отметка трубопровода подлежит уточнению в соответствии с уклоном трубопровода.
4 Максимальная нагрузка на опору Р дана с учетом сейсмического воздействия.
5 Спецификация составлена на одну опору.
6 Изготовить один комплект.

Спецификация деталей

Поз.	Обозначение	Наименование	Кол.	Материал	Масса, кг ед.	Масса, кг общ.	Примечание
1	ГОСТ 8509-93	Уголок В- 35х35х4 l=230	1	Ст 3 пс 2-сб ГОСТ 535-2005	0, 483	0, 483	
2	ГОСТ 7798-70	Болт М6-6gх30. 56. 35	2	35 ГОСТ 1050-88	0, 009	0, 018	
3	ГОСТ 11371-88	Шайба 6	2	Вст 3 сп 5 ГОСТ 18123-82	0, 001	0, 002	
4	ГОСТ 5915-70	Гайка М6-6Н. 8. 35	4	35 ГОСТ 1050-88	0, 0026	0, 0104	
5	БК-1998784	Полухомут Б-ПН-3х130х30	1	Б-ПН-3 ГОСТ 19903-74 Лист ОСТ36ПВ-4-ПН-Ст3сп-сб ГОСТ 16523-97	0, 08	0, 08	
6	БК-1998785	Прокладка Б-ПН-3х22х50	2	12Х18Н10Т-М4г ГОСТ 5582-75	0, 03	0, 06	
7	ГОСТ 19903-74	Лист Б-ПН-О- 6х210х260	1	Ст 3 сп 5-сб ГОСТ 14637-89	2, 5717	2, 5717	
8	ГОСТ 28778-90	Болт БСР 10х100 У3	4	Сборный	0, 0906	0, 3624	
	ГОСТ 2246-70	Проволока		СВ-04Х19Н11М3		-	
	ГОСТ 9467-75	Электроды		УОНИИ 13/45		-	
				Итого:		3, 588	

АРХИВНЫЙ ЭКЗЕМПЛЯР

Изм.	Кол. уч.	Лист	Nдок.	Подпись	Дата
Инж. Сх.		Случевская			12.02
Пров. инж. Ік.		Шабинская			12.02
Пров. вед. инж.		Махотина			12.02
Н. контр.		Краснояров			13.02

Инв. N подл. R3. 03732. 1. 0. 13
Лист 219

R3. TV10. 3095. 013. 03. 00. 137

Ростовская АЭС Блок 3

Реакторное отделение
Герметичная часть
Трубопроводы отбора проб
Рр больше 2.2 МПа

Стадия	Лист	Листов
Р		1

Опора скользящая 3TV10Y403

ОАО "НИАЭП" 2013

Инв. N подл. | Подп. и дата | Взам. инв. N
R3. 03732. 1. 0. 13